R-2.2 Узел вводного газового оборудования с давлением газа на вводе 301-6000 мбар

Состав Узла

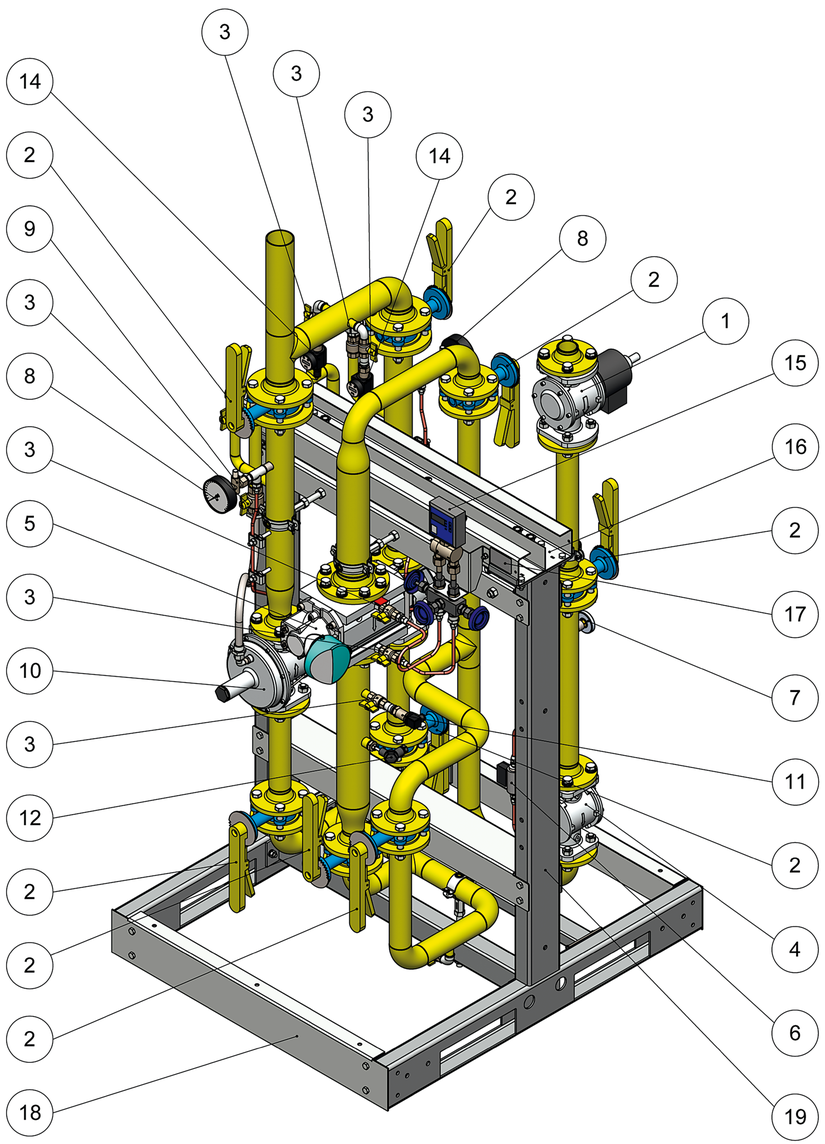

Общие данные

№ п/п	Наименование	Значение
1	Расход газа при рабочих условиях	До 650 м³/ч
2	Номинальный диаметр подключения	40 – 150 мм
3	Допустимая температура окружающей среды при эксплуатации и хранении	+5… +40°С
4	Максимальная рабочая температура среды	+40°С
5	Давление на вводе	301–6000 мбар
6	Допустимые среды	Природный газ ГОСТ 5542-2014 Газ сжиженный (паровая фаза) ГОСТ 20448-90
7	Варианты установки Узла	В приямке фундамента На фундаменте без приямка
8	Класс защиты электрооборудования	IP 54
9	Виды поставки	Со счётчиком Elster Со счётчиком Itron С измерительным комплексом СГ-ЭК (Elster) С измерительным комплексом Логика со счётчиком Elster С измерительным комплексом Логика со счётчиком Itron С измерительным комплексом UTG-12 со счётчиком Elster С измерительным комплексом UTG-12 со счётчиком Itron Без счётчика
10	Диапазоны измерений счетчиков расхода газа	Стандартная поставка: 1:20 Опции: 1:50 (опция), 1:160 (опция)
11	Пределы допускаемой относительной погрешности измерения объема газа:	Стандартная поставка: в диапазоне расходов от Q_{min} до $0{,}1Q_{max}$ ±2% в диапазоне расходов от $0{,}1Q_{max}$ до Q_{max} ±1% Опция: в диапазоне расходов от Q_{min} до $0{,}05Q_{max}$ ±2% в диапазоне расходов от $0{,}05Q_{max}$ до Q_{max} ±1%

Газовая схема

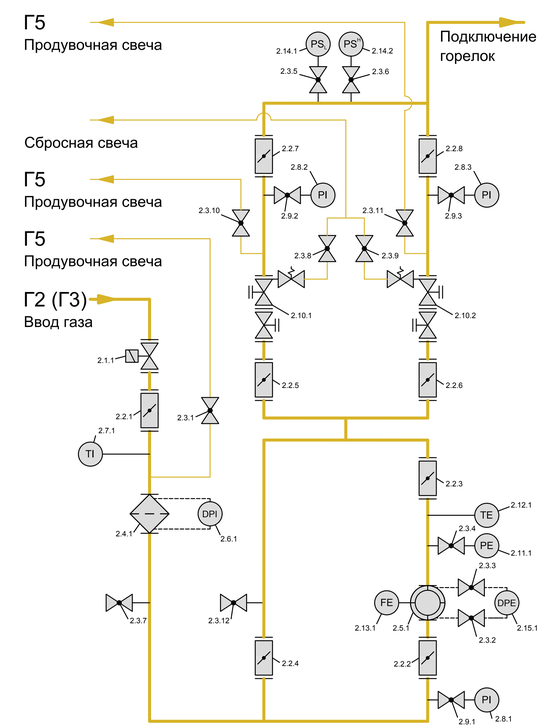

Спецификация оборудования

Поз.	Оборудование	Кол-во	Обозначение на изделии и газовой схеме
1	Клапан электромагнитный газовый	1	Клапан газовый 2.1.1
2	Затвор дисковый поворотный межфланцевый	8	Затвор межфланцевый 2.2.1-8
3	Кран шаровой	12	Кран муфтовый 2.3.1-12
4	Фильтр газовый	1	Фильтр 2.4.1
5	Счётчик газовый	1	Счётчик 2.5.1
6	Индикатор перепада давления	1	Индикатор перепада 2.6.1
7	Термометр (класс точности 2,5; диаметр 63 мм)	1	Термометр 2.7.1
8	Манометр (класс точности 2,5; диаметр 100 мм)	3	Манометр 2.8.1-3
9	Кран кнопочный для манометра	3	Кран для манометра 2.9.1-3
10	Регулятор высокого давления с ПЗК и ПСК	2	Регулятор 2.10.1-2

Поз.	Оборудование	Кол-во	Обозначение на изделии и газовой схеме
11	Датчик абс. давления (для исполнения с измерительным комплексом UTG-12)	1	Датчик давления 2.11.1
12	Датчик температуры (для исполнения с измерительным комплексом UTG-12)	1	Датчик температуры 2.12.11
13	Датчик импульсов (для исполнения с измерительным комплексом UTG-12)	1	Датчик импульсов 2.13.1
14	Датчик-реле давления	2	Датчик-реле давления 2.14.1-2
15	Датчик перепада давления	1	Датчик перепада 2.15.1
16	Канал для проводов и кабелей	1	-
17	Маркировка Узла	1	-
18	Лицевой профиль для формирования приямка в фундаменте	2	-
19	Каркас Узла	1	-